Mech-Eye LSR L

DATENBLATT

www.mech-mind.de

Mech-Eye LSR L

Mit einem **Arbeitsabstand von 1.200 mm - 3.000 mm** und einer **VDI/VDE Genauigkeit von 1,0 mm** bietet die Mech-Eye LSR L 3D-Kamera die optimale Kombination aus großem Bildfeld mit hoher Genauigkeit.

Spezifikationen

Die LSR L Kamera eignet sich hervorragend für Anwendungen in einem Arbeitsumfeld mit schwierigen Lichtverhältnissen.

Lieferumfang

LSR L Kamera

Stromkabel - M12, 4-polig, A-kodiert auf EU 230 (6 m) *

Datenkabel - M12, 8-polig, A-kodiert auf RJ45 (10 m) *

*weitere Kabellängen sind auf Nachfrage verfügbar

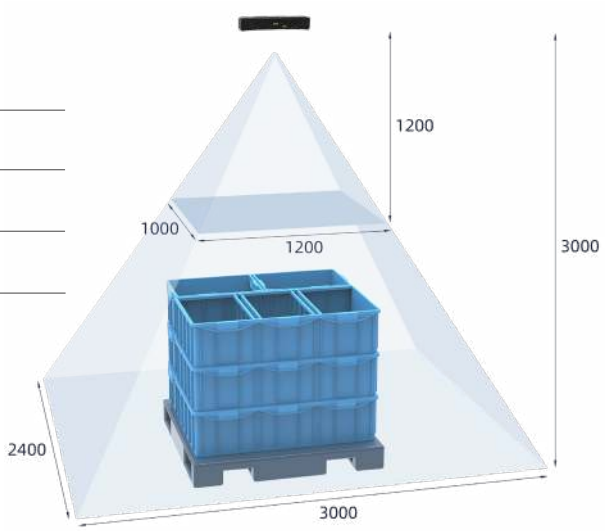

Technische Zeichnung

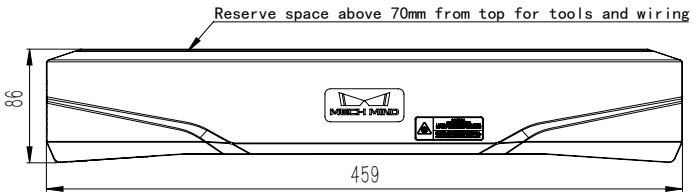

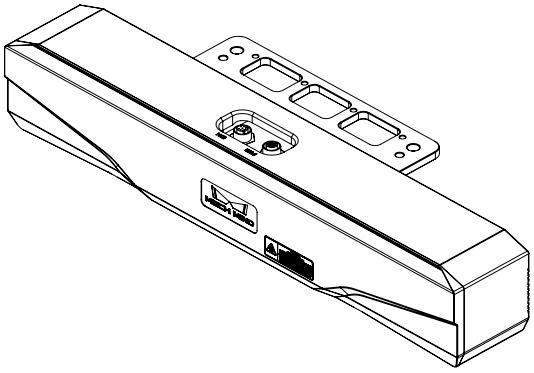

Technische Daten

Arbeitsabstand	1.200 - 3.000 mm
Min. Bildfeld	1.200 x 1.000 mm bei 1,2 m
Max. Bildfeld	3.000 x 2.400 mm bei 3 m
Auflösung	Tiefenbild 2.048 x 1.536 px (3,0 MP) Farbbild 4.000 x 3.000 (12,0 MP)/2.000 x 1.500 px (3,0 MP)
Sensortyp	CMOS (RGB)
Projektor	Strukturiertes Laser Licht (Klasse 2)
Z Wiederholgenauigkeit	0,5 mm bei 3 m
Kalibrierungsgenauigkeit	1 mm bei 3 m
Scandauer	0,5 - 0,9 s
Basisabstand	380 mm
Abmessungen	459 x 77 x 86 mm
Gewicht	2,9 kg
Temperaturbereich	-10 - 45 °C (max. Abweichung 10°/Stunde)
Schnittstellen	GigE, C++, C#, Python, ROS
Anschlüsse	M12, 8-polig, A-kodiert (F) - Datenkabel M12, 4-polig, A-kodiert (F) - Strom
Spannungsversorgung	24V DC / 3,75 A
Zertifizierung	CE/FCC/VCCI
Schutzklasse	IP65
Kühlung	Passiv

MECH MIND

www.mech-mind.de

info@mech-mind.de